Revell

LEVEL 4

1 2 3 4 5

03903-0379

Flying Saucer Haunebu II

Beiliegenden Sicherheitstext beachten / Please note the enclosed safety advice

(DE) Beiliegenden Sicherheitstext beachten und nachschlagbereit halten.
(GB) Please note the enclosed safety advice and keep safe for later reference.
(FR) Respecter les consignes de sécurité ci-jointes et les conserver à portée de main.
(NL) Houdt u aan de bijgaande veiligheidsinstructies en hou deze steeds bij de hand.
(IT) Seguire le avvertenze di sicurezza allegate e tenerle a portata di mano.
(ES) Observar y siempre tener a disposición este texto de seguridad adjunto.
(PT) Ter em atenção o texto de segurança anexo e guardá-lo para consulta.
(DK) Overhold vedlagte sikkerhedsanvisninger og hav dem liggende I nærheden.
(NO) Ha alltid vedlagt sikkerhetstekst klar til bruk.
(SE) Beakta bifogad säkerhetstext och håll den I beredskap.
(FI) Huomioi ja säilytä oheiset varoitukset.
(RU) Соблюдать технику безопасности, сохранить инструкцию для дальнейших обращений.
(PL) Przestrzegać załączonego tekstu dotyczącego bezpieczeństwa i mieć go zawsze pod ręką.
(CZ) Dodržujte tento přiložený bezpečnostní text a mějte ho po ruce.
(HU) A mellékelt biztonsági szöveget vegye figyelembe és tartsa fellapozásra készen.
(SK) Rešpektujte priložený bezpečnostný text a uchovajte ho pre budúce použitie.
(RO) Respectați textul de siguranță atașat și păstrați-l la îndemână.
(BG) Спазвайте приложения текст за безопасност и го дръжте под ръка за справки.
(SI) Prilolena varnostna navodila izvajajte in jih hranite na vsem dostopnem mestu.
(GR) Λάβετευπόψη σας το συνημμένο κείμενο ασφαλείας και φυλάξτε το ώστε να ανατρέχετε σε αυτό όποτε χρειάζεται.
(TR) Ektekigüvenlik talimatlarını dikkate alıp, bakabileceginiz bir sekilde muafaza ediniz.

© 2018 Revell GmbH, Henschelstr. 20-30, D-32257 Bünde.
REVELL IS THE REGISTERED TRADEMARK OF REVELL GMBH, GERMANY. **www.revell.de**

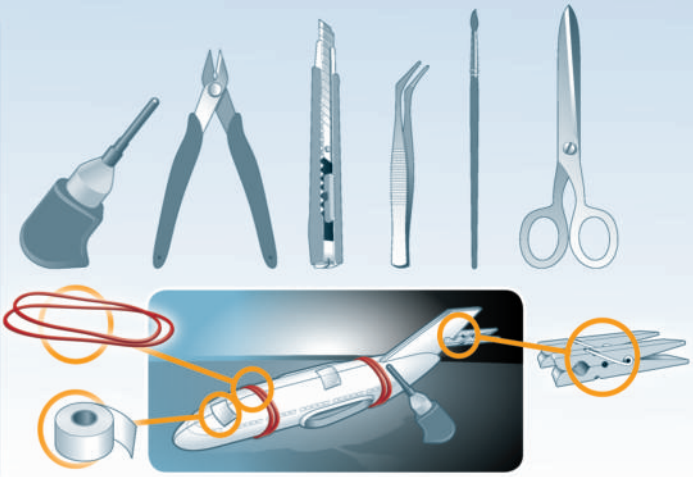

1

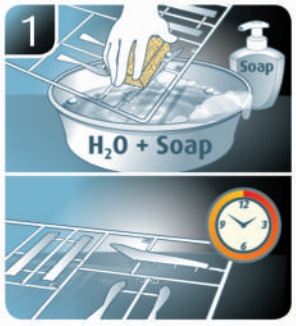

2

3

4

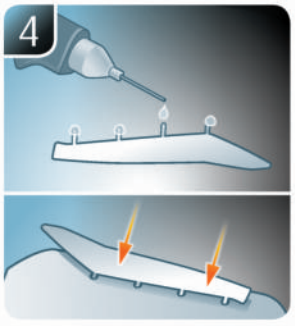

5

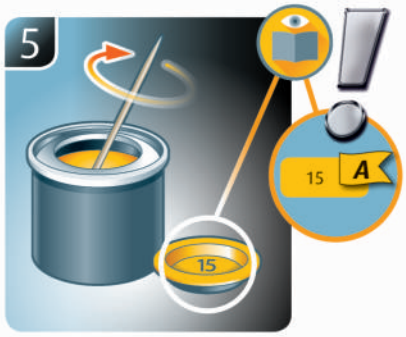

6

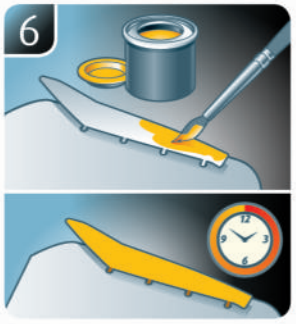

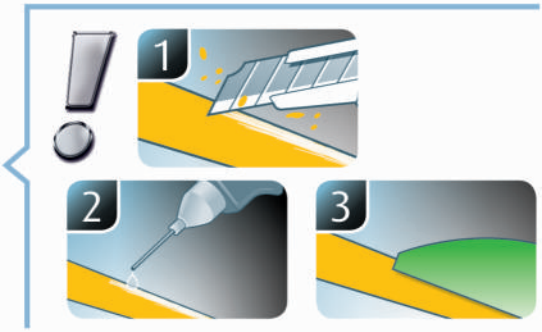

1

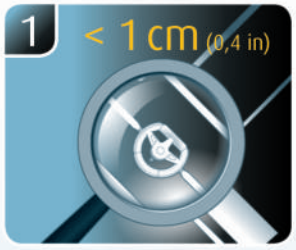

2

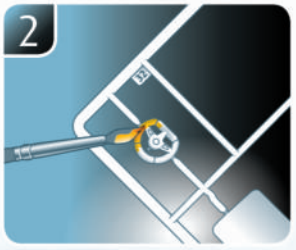

3

4

1

2

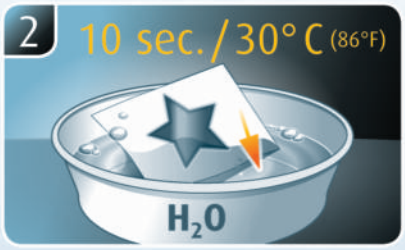

3

(DE) Weitere Tipps und Tricks.
(GB) Additional tips and tricks.
(FR) Conseils et astuces supplémentaires.
(NL) Andere tips en trucs.
(IT) Ulteriori consigli e suggerimenti.
(ES) Consejos y sugerencias adicionales.
(PT) Mais dicas e truques.
(DK) Flere tips og tricks.
(NO) Flere tips og tricks.
(SE) Ytterligare tips och tricks.
(FI) Lisää vinkkejä ja niksejä.
(RU) Другие советы и хитрости.
(PL) Dalsze wskazówki i sugestie.
(CZ) Další tipy a rady.
(HU) További ötletek és fogások.
(SK) Ďalšie tipy a triky.
(RO) Alte sfaturi și trucuri.
(BG) Други полезни съвети и трикове.
(SI) Nadaljnji nasveti in zvijače.
(GR) Πρόσθετες συμβουλές και κόλπα.
(TR) Diğer öneriler ve ipuçları.

www.revell.de

(DE) Kleben
(GB) Glue
(FR) Coller
(NL) Lijmen
(IT) Incollare
(ES) Pegamento
(PT) Colar
(DK) Lim
(NO) Lime
(SE) Limma
(FI) Liimaa
(RU) Клеить
(PL) Przykleić
(CZ) Slepení
(HU) Ragassza rá
(SK) Lepiť
(RO) Lipiți
(BG) Залепете
(SI) Prilepite
(GR) Κολλήστε
(TR) Yapıştırma

(DE) Nicht kleben
(GB) Don't glue
(FR) Ne pas coller
(NL) Niet lijmen
(IT) Non incollare
(ES) No pegamento
(PT) Não colar
(DK) Lim ikke
(NO) Ikke lime
(SE) Limma inte
(FI) Älä liimaa
(RU) Не клеить
(PL) Nie przyklejać
(CZ) Nelepit
(HU) Ne ragassza rá
(SK) Nelepiť
(RO) Nu lipiți
(BG) Не лепете
(SI) Ne lepite
(GR) Μην κολλήσετε
(TR) Yapıştırmayın

(DE) Bemalen
(GB) Paint
(FR) Peindre
(NL) Beschilderen
(IT) Colorare
(ES) Pintar
(PT) Pintar
(DK) Mal
(NO) Male
(SE) Måla
(FI) Maalaa
(RU) Раскрасить
(PL) Pomalować
(CZ) Pomalovat
(HU) Fesse be
(SK) Natrieť
(RO) Vopsiți
(BG) Боядисайте
(SI) Pobarvajte
(GR) Βάψτε
(TR) Boyama

(DE) Zusammenbau Reihenfolge.
(GB) Sequence of assembly.
(FR) Ordre d'assemblage.
(NL) Volgorde van montage.
(IT) Sequenza di assemblaggio.
(ES) Secuencia de montaje.
(PT) Sequência de montagem.
(DK) Samlerækkefølge.
(NO) Monteringsrekkefølge.
(SE) Montering ordningsföljd.
(FI) Kokoamisjärjestys.
(RU) Последовательность сборки.
(PL) Kolejność montażu.
(CZ) Pořadí složení.
(HU) Összerakási sorrend.
(SK) Poradie zostavenia.
(RO) Ordinea asamblării.
(BG) Последователност на сглобяване.
(SI) Vrstni red sestavljanja.
(GR) Σειρά τοποθέτησης.
(TR) Parçaları birleştirme sırası.

(DE) Anzahl der Arbeitsgänge.
(GB) Number of working steps.
(FR) Nombre d'étapes de travail.
(NL) Het aantal bouwstappen.
(IT) Numero di fasi di lavoro.
(ES) Número de pasos de trabajo.
(PT) Número de passos de trabalho.
(DK) Antal arbejdsgange.
(NO) Antall arbeidstrinn.
(SE) Antal operationer.
(FI) Työvaiheiden määrä.
(RU) Количество операций.
(PL) Liczba cykli roboczych.
(CZ) Počet pracovních kroků.
(HU) A munkamenetek száma.
(SK) Počet pracovných operácií.
(RO) Numărul etapelor de lucru.
(BG) Брой работни стъпки.
(SI) Število delovnih postopkov.
(GR) Αριθμός βημάτων εργασίας.
(TR) Çalışma adımı sayısı.

(DE) Wahlweise
(GB) Optional
(FR) Facultatif
(NL) Naar keuze
(IT) Facoltativamente
(ES) Opcional
(PT) Opcional
(DK) Valgfri
(NO) Valgfritt
(SE) Valfri
(FI) Valinnaisesti
(RU) На выбор
(PL) Opcjonalnie
(CZ) Volitelné
(HU) Választás szerint
(SK) Alternatívne
(RO) Optional
(BG) По избор
(SI) Izbirno
(GR) Προαιρετικά
(TR) Opsiyonel

(DE) Mit einem Messer abtrennen.
(GB) Detach with knife.
(FR) Détacher au couteau.
(NL) Met een mesje afsnijden.
(IT) Separare con un coltello.
(ES) Separar con cuchillo.
(PT) Separar com uma faca.
(DK) Skær af med en kniv.
(NO) Separer med kniv.
(SE) Skall skiljas av med en kniv.
(FI) Erota veitsellä.
(RU) Отделить ножом.
(PL) Oddzielić za pomocą noża.
(CZ) Oddělte nožem.
(HU) Válassza le késsel.
(SK) Oddeľte nožom.
(RO) Desprindeți cu un cuțit.
(BG) Откъснете с нож.
(SI) Odrežite z ustreznim rezilom.
(GR) Αφαιρέστε με ένα μαχαίρι.
(TR) Bir bıçak ile kesin.

(DE) Abziehbild in Wasser einweichen und anbringen.
(GB) Soak and apply decals.
(FR) Mouiller et appliquer les décalcomanies.
(NL) Transfer in water even laten weken en aanbrengen.
(IT) Immergere la decalcomania nell'acqua e applicarla.
(ES) Mojar y aplicar calcomanías.
(PT) Amolecer o decalque em água e aplicar.
(DK) Gør overføringsbilledet vådt og sæt det på.
(NO) Myk opp avtrekkingsbildet i vann og sett på.
(SE) Blötlägg dekalen i vatten och sätt på den.
(FI) Pehmitä siirtokuva vedessä ja siirrä paikalleen.
(RU) Опустите переводную картинку в воду и нанесите её.
(PL) Namoczyć kalkomanię w wodzie i przykleić.
(CZ) Nechte obtisk odmočit ve vodě a přilepte.
(HU) Meritse vízbe és helyezze fel a matricát.
(SK) Obtlačkový obrázok namočte do vody a priložte na plochu.
(RO) Înmuiați abțibildul în apă și aplicați-l.
(BG) Потопете ваденката във вода и я поставете.
(SI) Prelepnico namakajte v vodi. In namestite
(GR) Μουσκέψτε σε νερό και τοποθετήστε τις χαλκομανίες.
(TR) Çıkartmayı suda yumuşatın ve takın.

*

(DE) Zur Anbringung der Abziehbilder empfohlen.
(GB) Recommended for affixing the decals.
(FR) Recommandé pour l'application des décalcomanies.
(NL) Aanbevolen voor het aanbrengen van de transfers.
(IT) Raccomandato per l'applicazione delle decalcomanie.
(ES) Recomendado para fijar bien las calcomanías.
(PT) Recomendado para a fixação dos autocolantes.
(DK) Anbefales til anbringelse af overføringsbillederne.
(NO) Anbefales til å feste avtrekksbilder.
(SE) Rekommenderad för montering av klisterdekalerna.
(FI) Suositellaan siirtokuvien siirtämiseen.
(RU) Рекомендуется для нанесения переводных картинок.
(PL) Zalecane do przyklejenia kalkomanii.
(CZ) Doporučujeme k umístění obtiskovacích obrázků.
(HU) A matrica felhelyezéséhez ajánlható.
(SK) Odporúča sa pre umiestnenie obtlačkového obrázku.
(RO) Recomandat pentru aplicarea abțibildurilor.
(BG) Препоръчва се за поставяне на ваденки.
(SI) Pri nameščanju nalepnice priporočamo.
(GR) Συνιστάται για την τοποθέτηση των χαλκομανιών.
(TR) Çıkartmaların takılması için önerilir.

*

(DE) Nicht enthalten
(GB) Not included
(FR) Non fourni
(NL) Behoort niet tot de levering
(IT) Non incluso
(ES) No incluido
(PT) Não incluído
(DK) Medfølger ikke
(NO) Ikke inkludert
(SE) Ingår ej
(FI) Ei sisällä
(RU) Не содержится
(PL) Nie wchodzi w zakres dostawy
(CZ) Není obsaženo
(HU) Nem tartalmazza
(SK) Neobsahuje
(RO) Nu este inclus
(BG) Не се включва в комплекта
(SI) Ni priloženo
(GR) Δεν περιλαμβάνεται
(TR) İçermiyor

Benötigte Farben / Required colours

(FR) Peintures nécessaires
(NL) Benodigde kleuren
(IT) Colori necessari
(ES) Colores necesarios
(PT) Cores necessárias
(DK) Nødvendige farver
(NO) Nødvendige farger
(SE) Erforderliga färger
(FI) Tarvittavat värit
(RU) Необходимые краски
(PL) Potrzebne kolory
(CZ) Potřebné barvy
(HU) Szükséges színek
(SK) Požadované farby
(RO) Culori necesare
(BG) Необходими цветове
(SI) Potrebne barve
(GR) Απαιτούμενα χρώματα
(TR) Gerekli renkler

45 A

(DE) Hell-Oliv matt
(GB) Light olive matt
(FR) Olive clair mat
(NL) Lichtolijf mat
(IT) Oliva chiaro opaco
(ES) Oliva claro mate
(PT) Verde claro mate
(DK) Lys oliven mat
(NO) Lys oliven matt
(SE) Ljus olivgrön matt
(FI) Vaalea oliivi matta
(RU) Светло-оливковый матовый
(PL) Jasnooliwkowy matowy
(CZ) Světlá olivová matný
(HU) Világos olajszínű, fénytelen
(SK) Svetlo olivová matný
(RO) Măsliniu-deschis mat
(BG) Светломаслинено матово
(SI) Svetlo olivna mat
(GR) Λαδί ανοιχτό ματ
(TR) Açık zeytin yeşili mat

75% 91 B 09 25%

(DE) Eisen metallic	+	(DE) Anthrazit matt
(GB) Iron metallic		(GB) Anthracite matt
(FR) Fer métallique		(FR) Anthracite mat
(NL) IJzer metallic		(NL) Antraciet mat
(IT) Ferro metallico		(IT) Antracite opaco
(ES) Acero metálico		(ES) Antracita mate
(PT) Aço metálico		(PT) Antracite mate
(DK) Stål metallisk		(DK) Antracitgrå mat
(NO) Jern metallic		(NO) Antrasitt matt
(SE) Stål metallic		(SE) Antracitgrå matt
(FI) Teräs metallinen		(FI) Antrasiitinharmaa matta
(RU) Сталь металлик		(RU) Антрацит матовый
(PL) Grafit metaliczny		(PL) Antracyt matowy
(CZ) Ocelová metalízový		(CZ) Antracitová šedá matný
(HU) Acélmetál		(HU) Antracit, fénytelen
(SK) Oceľová metalíza		(SK) Čierna uhľová matný
(RO) Fier metalic		(RO) Antracit mat
(BG) Желязо металик		(BG) Антрацит матово
(SI) Železna kovinska		(SI) Antracit mat
(GR) Χρώμα σιδήρου μεταλλικό		(GR) Γκρι ανθρακί ματ
(TR) Metalik metalik		(TR) Antrazit mat

49 C

(DE) Hellblau matt
(GB) Light blue matt
(FR) Bleu ciel mat
(NL) Helblauw mat
(IT) Blu chiaro opaco
(ES) Azul claro mate
(PT) Azul claro mate
(DK) Lyseblå mat
(NO) Lyseblå matt
(SE) Ljusblå matt
(FI) Vaaleansininen matta
(RU) Голубой матовый
(PL) Jasnoniebieski matowy
(CZ) Světlá modrá matný
(HU) Világoskék, fénytelen
(SK) Svetlo modrá matný
(RO) Albastru-deschis mat
(BG) Светлосиньо матово
(SI) Svetlo-modra mat
(GR) Γαλάζιο ανοιχτό ματ
(TR) Açık mavi mat

77 D

(DE) Staubgrau matt
(GB) Dusty grey matt
(FR) Gris poussière mat
(NL) Stofgrijs mat
(IT) Grigio polvere opaco
(ES) Gris polvo mate
(PT) Cinza pó mate
(DK) Støvet grå mat
(NO) Støvgrå matt
(SE) Dammgrå matt
(FI) Tomunharmaa matta
(RU) Серая пыль матовый
(PL) Szary stalowy matowy
(CZ) Prachová šed matný
(HU) Porszürke, fénytelen
(SK) Prachovo sivá matný
(RO) Gri prăfuit mat
(BG) Прашносиво матово
(SI) Prašno-siva mat
(GR) Σταχτί ματ
(TR) Duman grisi mat

40 E

(DE) Schwarzgrün matt
(GB) Blackish green matt
(FR) Vert noir mat
(NL) Zwartgroen mat
(IT) Verde nerastro opaco
(ES) Verde negruzco mate
(PT) Verde negro mate
(DK) Sortgrøn mat
(NO) Sortgrønn matt
(SE) Svartgrön matt
(FI) Mustanvihreä matta
(RU) Чёрно-зелёный матовый
(PL) Czarnozielony matowy
(CZ) Černozelená matný
(HU) Feketés zöld, fénytelen
(SK) Čierno zelená matný
(RO) Verde foarte închis mat
(BG) Черно-зелено матово
(SI) Črno-zelena mat
(GR) Πράσινο-μαύρο ματ
(TR) Siyah yeşil mat

39 F

(DE) Dunkelgrün matt
(GB) Dark green matt
(FR) Vert foncé mat
(NL) Donkergroen mat
(IT) Verde scuro opaco
(ES) Verde oscuro mate
(PT) Verde escuro mate
(DK) Mørkegrøn mat
(NO) Mørk grønn matt
(SE) Mörkgrön matt
(FI) Tummanvihreä matta
(RU) Темно-зелёный матовый
(PL) Ciemnozielony matowy
(CZ) Tmavá zelená matný
(HU) Sötétzöld, fénytelen
(SK) Tmavo zelená matný
(RO) Verde-închis mat
(BG) Тъмнозелено матово
(SI) Temno-zelena mat
(GR) Πράσινο σκούρο ματ
(TR) Koyu yeşil mat

47 G

(DE) Mausgrau matt
(GB) Mouse grey matt
(FR) Gris souris mat
(NL) Muisgrijs mat
(IT) Grigio topo opaco
(ES) Gris claro mate
(PT) Cinzento claro mate
(DK) Musegrå mat
(NO) Musegrå matt
(SE) Musgrå matt
(FI) Hiirenharmaa matta
(RU) Мышино-серый матовый
(PL) Szary mysi matowy
(CZ) Myší šedá matný
(HU) Egérszürke, fénytelen
(SK) Myšacia sivá matný
(RO) Gri-șoarece mat
(BG) Мишосиво матово
(SI) Mišje-siva mat
(GR) Γκρι ποντικί ματ
(TR) Kirli gri mat

80% 49 H 05 20%

(DE) Hellblau matt	+	(DE) Weiß matt
(GB) Light blue matt		(GB) White matt
(FR) Bleu ciel mat		(FR) Blanc mat
(NL) Helblauw mat		(NL) Wit mat
(IT) Blu chiaro opaco		(IT) Bianco opaco
(ES) Azul claro mate		(ES) Blanco mate
(PT) Azul claro mate		(PT) Branco mate
(DK) Lyseblå mat		(DK) Hvid mat
(NO) Lyseblå matt		(NO) Hvit matt
(SE) Ljusblå matt		(SE) Vit matt
(FI) Vaaleansininen matta		(FI) Valkoinen matta
(RU) Голубой матовый		(RU) Белый матовый
(PL) Jasnoniebieski matowy		(PL) Biały matowy
(CZ) Světlá modrá matný		(CZ) Bílá matný
(HU) Világoskék, fénytelen		(HU) Fehér, fénytelen
(SK) Svetlo modrá matný		(SK) Biela matný
(RO) Albastru-deschis mat		(RO) Alb mat
(BG) Светлосиньо матово		(BG) Бяло матово
(SI) Svetlo-modra mat		(SI) Bela mat
(GR) Γαλάζιο ανοιχτό ματ		(GR) Άσπρο ματ
(TR) Açık mavi mat		(TR) Beyaz mat

10% 80% 65 05 I 15 10%

(DE) Bronzegrün matt	+	(DE) Weiß matt	+	(DE) Gelb matt
(GB) Bronze green matt		(GB) White matt		(GB) Yellow matt
(FR) Vert bronze mat		(FR) Blanc mat		(FR) Jaune mat
(NL) Bronsgroen mat		(NL) Wit mat		(NL) Geel mat
(IT) Verde bronzo opaco		(IT) Bianco opaco		(IT) Giallo opaco
(ES) Verde bronce mate		(ES) Blanco mate		(ES) Amarillo mate
(PT) Verde bronze mate		(PT) Branco mate		(PT) Amarelo mate
(DK) Bronzegrøn mat		(DK) Hvid mat		(DK) Gul mat
(NO) Bronsegrønn matt		(NO) Hvit matt		(NO) Gul matt
(SE) Bronsgrön matt		(SE) Vit matt		(SE) Gul matt
(FI) Pronssinvihreä matta		(FI) Valkoinen matta		(FI) Keltainen matta
(RU) Бронзово-зелёный матовый		(RU) Белый матовый		(RU) Жёлтый матовый
(PL) Brązowozielony matowy		(PL) Biały matowy		(PL) Żółty matowy
(CZ) Bronzová zelená matný		(CZ) Bílá matný		(CZ) Žlutá matný
(HU) Bronz zöld, fénytelen		(HU) Fehér, fénytelen		(HU) Sárga, fénytelen
(SK) Bronzovo zelená matný		(SK) Biela matný		(SK) Žltá matný
(RO) Verde-bronz mat		(RO) Alb mat		(RO) Galben mat
(BG) Бронзовозелено матово		(BG) Бяло матово		(BG) Жълто матово
(SI) Bronasto-zelena mat		(SI) Bela mat		(SI) Rumena mat
(GR) Λαδί ματ		(GR) Άσπρο ματ		(GR) Κίτρινο ματ
(TR) Bakır yeşili mat		(TR) Beyaz mat		(TR) Sarı mat

09 K

- (DE) Anthrazit matt
- (GB) Anthracite matt
- (FR) Anthracite mat
- (NL) Antraciet mat
- (IT) Antracite opaco
- (ES) Antracita mate
- (PT) Antracite mate
- (DK) Antracitgrå mat
- (NO) Antrasitt matt
- (SE) Antracitgrå matt
- (FI) Antrasiitinharmaa matta
- (RU) Антрацит матовый
- (PL) Antracyt matowy
- (CZ) Antracitová šedá matný
- (HU) Antracit, fénytelen
- (SK) Čierna uhlová matný
- (RO) Antracit mat
- (BG) Антрацит матово
- (SI) Antracit mat
- (GR) Γκρι ανθρακί ματ
- (TR) Antrazit mat

37 L

- (DE) Ziegelrot matt
- (GB) Brick red matt
- (FR) Rouge brique mat
- (NL) Terracotta mat
- (IT) Rosso mattone opaco
- (ES) Marrón rojizo mate
- (PT) Castanho tijolo mate
- (DK) Rødbrun mat
- (NO) Teglrød matt
- (SE) Rödbrun matt
- (FI) Tiilenpunainen matta
- (RU) Кирпично-красный матовый
- (PL) Ceglasta czerwień matowy
- (CZ) Červenohnědá matný
- (HU) Téglavörös, fénytelen
- (SK) Červenohnedá matný
- (RO) Roşu cărămiziu mat
- (BG) Керемиденочервено матово
- (SI) Opečno-rdeča mat
- (GR) Καφέ κοκκινωπό ματ
- (TR) Kızıl kahve mat

52 M

- (DE) Blau glänzend
- (GB) Blue gloss
- (FR) Bleu brillant
- (NL) Blauw glanzend
- (IT) Blu lucido
- (ES) Azul brillante
- (PT) Azul brilhante
- (DK) Blå blank
- (NO) Blå glansende
- (SE) Blå blank
- (FI) Sininen kiiltävä
- (RU) Синий глянцевый
- (PL) Niebieski błyszczący
- (CZ) Modrá lesklý
- (HU) Kék, fényes
- (SK) Modrá lesklý
- (RO) Albastru strălucitor
- (BG) Синьо гланцово
- (SI) Modra sijoča
- (GR) Μπλε γυαλιστερό
- (TR) Mavi parlak

91 O

- (DE) Eisen metallic
- (GB) Iron metallic
- (FR) Fer métallique
- (NL) IJzer metallic
- (IT) Ferro metallico
- (ES) Acero metálico
- (PT) Aço metálico
- (DK) Stål metallisk
- (NO) Jern metallic
- (SE) Stål metallic
- (FI) Teräs metallinen
- (RU) Сталь металлик
- (PL) Grafit metaliczny
- (CZ) Ocelová metalizový
- (HU) Acélmetál
- (SK) Oceľová metalíza
- (RO) Fier metalic
- (BG) Желязо металик
- (SI) Železna kovinska
- (GR) Χρώμα σιδήρου μεταλλικό
- (TR) Metalik metalik

381 P

- (DE) Braun seidenmatt
- (GB) Brown silk matt
- (FR) Brun satiné mat
- (NL) Bruin zijdemat
- (IT) Marrone opaco satinato
- (ES) Marrón mate satinado
- (PT) Castanho mate sedoso
- (DK) Brun silkemat
- (NO) Brun silkematt
- (SE) Brun sidenmatt
- (FI) Ruskea silkkimatta
- (RU) Коричневый шелковисто-матовый
- (PL) Brązowy jedwabiście matowy
- (CZ) Hnědá jemně matný
- (HU) Barna, fakóselymes
- (SK) Hnedá hodvábne matný
- (RO) Maro satinat
- (BG) Кафяво копринено матово
- (SI) Rjava svileno-mat
- (GR) Καφέ σατινέ
- (TR) Kahverengi ipeksi mat

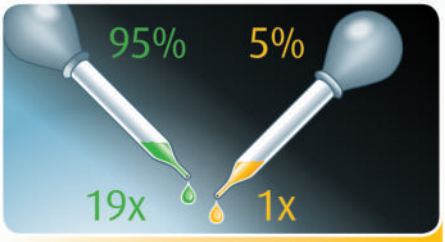

- (DE) Beispiel: mischen
- (GB) Example: mixing
- (FR) Exemple: mélanger
- (NL) Voorbeeld: mengen
- (IT) Esempio: mescolare
- (ES) Ejemplo: mezcla
- (PT) Exemplo: misturar
- (DK) Eksempel: blanding
- (NO) Eksempel: blanding
- (SE) Exempel: blanda
- (FI) Esimerkki: sekoittaminen
- (RU) Пример: смешивание
- (PL) Przykład: mieszać
- (CZ) Příklad: míchání
- (HU) Példa: keverés
- (SK) Príklad: miešanie
- (RO) Exemplu: amestecare
- (BG) Пример: смесване
- (SI) Primer: mešanje
- (GR) Παράδειγμα: ανάμειξη
- (TR) Örnek: karıştırma

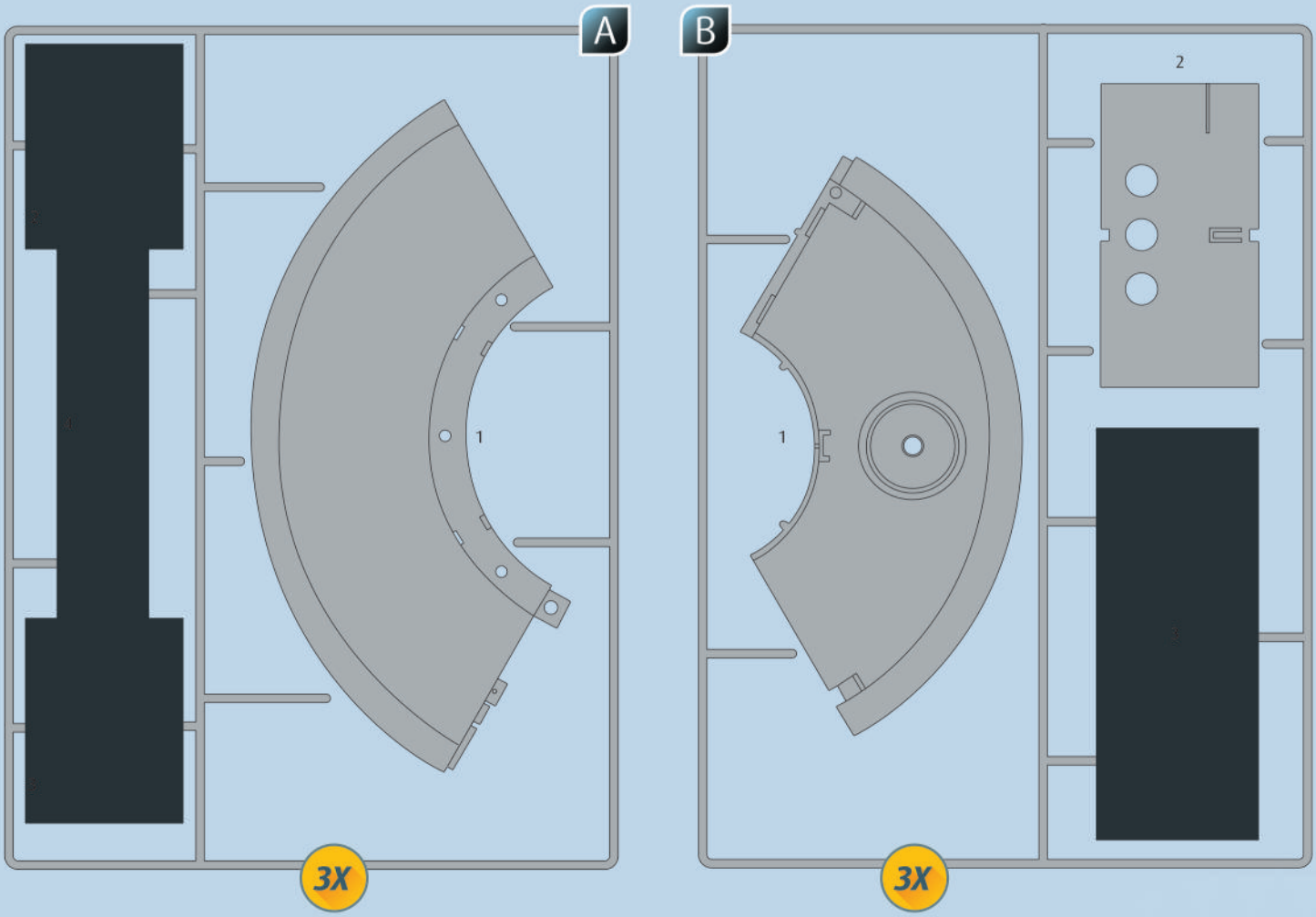

(DE) Nicht benötigte Teile
(GB) Parts not used.
(FR) Pièces non utilisées.
(NL) Niet benodigde onderdelen.
(IT) Parti non necessarie.
(ES) Piezas no utilizadas.
(PT) Peças não utilizadas.
(DK) Dele der ikke skal bruges.
(NO) Deler som ikke er nødvendige.
(SE) Ej nödvändiga delar.
(FI) Tarpeettomat osat.
(RU) Неиспользуемые детали.
(PL) Niepotrzebne części.
(CZ) Nepotřebné díly.
(HU) Szükségtelen alkatrészek.
(SK) Nepotrebné diely.
(RO) Piese care nu sunt necesare.
(BG) Ненужни детайли.
(SI) Nepotrebni deli.
(GR) Μη χρησιμοποιούμενα μέρη.
(TR) Gerekli olmayan parçalar.

Ersatzteile benötigt?

Kein Problem. Einfach den Revell-Service mit Angabe von Artikel- und Teilenummer kontaktieren. Entweder unter service@revell.de oder Revell GmbH, Abteilung X, Henschelstr. 20-30, 32257 Bünde.*

*Wir bitten um Verständnis, dass eine Gewährleistung nur bei aktuellen Artikeln, die im Zeitraum der letzten 24 Monate erworben wurden, übernommen werden kann. Mit der Ersatzteil-Bestellung können Kosten z.B. für Verpackung und Versand entstehen. Ob diese Kosten anfallen wird im Vorfeld schriftlich durch unseren Service mitgeteilt. Das Angebot kann dann angenommen oder abgelehnt werden. Unfrei eingesandte Ersatzteil-Bestellungen werden von uns nicht angenommen! Dieser Direktservice gilt für die Länder Deutschland, Benelux, Österreich, Frankreich, Großbritannien. Ersatzteil-Bestellungen aus den übrigen Ländern werden über die jeweiligen Distributeure abgewickelt. Bitte kontakten Sie Ihren Händler.

Besoin de pièces de rechange ?

Il vous suffit de contacter le service Revell et d'indiquer la référence de l'article et de la pièce. Soit en écrivant par mail à france@revell.de (uniquement pour la France) ou par courrier à Revell GmbH, Département X, Henschelstr. 20-30, D-32257 Bünde.*

*La garantie s'applique pour les articles présents au catalogue et achetés au cours des 24 derniers mois. Merci de votre compréhension. La commande de pièces de rechange peut donner lieu à des frais supplémentaires, par ex. pour l'emballage et le port. Notre service client vous en informera au préalable par écrit. Vous pourrez accepter ou refuser le devis. Nous n'acceptons pas les commandes de pièces de rechange envoyées sans affranchissement ! Ce service direct est valable pour les pays suivants : Allemagne, Benelux, Autriche, France, Grande-Bretagne. Les commandes de pièces en provenance d'autres pays sont traitées par les distributeurs correspondants. Veuillez contacter votre revendeur.

Need spare parts?

No problem. Contact Revell Service with the item number and part numbers you need: service@revell.de or Revell GmbH, Unit 10, Old Airfield Industrial Estate, Cheddington Lane, Tring, Herts, HP23 4QR, Great Britain.*

*We request your understanding that a warranty can only be accepted for current articles which have been purchased in the last 24 months. Orders for spare parts may also be subject to costs for packaging and shipping. You will be notified in advance by our Service department if such costs are incurred. The offer can then be accepted or rejected. We will not be able to process any postal requests unless correct postage has been applied to mailing! This direct service applies to the countries: Germany, Benelux, Austria, France, and the United Kingdom. Spare part orders from other countries are processed by the local distributors. Please contact your dealer.

Hebt u reserveonderdelen nodig?

Geen probleem! Neem eenvoudig contact op met de klantenservice van Revell en geef ons het artikel- en onderdeelnummer door. U kunt ons bereiken op service@revell.de of per post: Revell GmbH, Afdeling X, Henschelstr. 20-30, 32257 Bünde.*

*Wij vragen uw begrip voor de omstandigheid, dat er alleen garantie kan worden geboden voor actuele artikelen, die in de afgelopen 24 maanden zijn gekocht. Met het bestellen van reserveonderdelen kunnen kosten gemoeid zijn, bijv. voor verpakking en verzending. U wordt vooraf schriftelijk door onze klantenservice op de hoogte gesteld als er kosten zouden ontstaan. Het aanbod kan dan worden aangenomen of afgewezen. Wij nemen geen ongefrankeerde bestellingen van reserveonderdelen aan! Deze rechtstreekse service wordt verleend in de landen Duitsland, de Benelux, Oostenrijk, Frankrijk en Groot-Brittannië. Bestellingen van reserveonderdelen in de overige landen worden afgewikkeld via de betreffende distributeurs. Neem hiervoor contact op met uw verkoper.

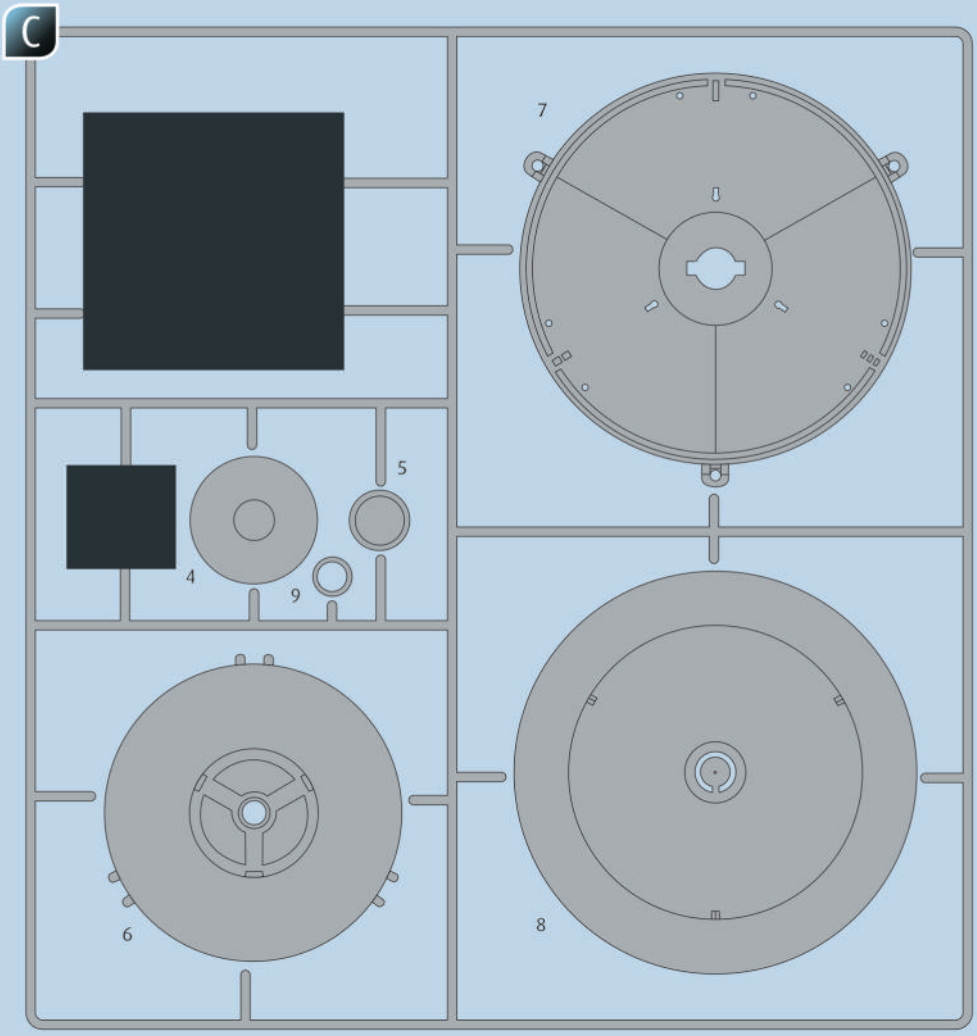
C
7
5
4
9
6
8

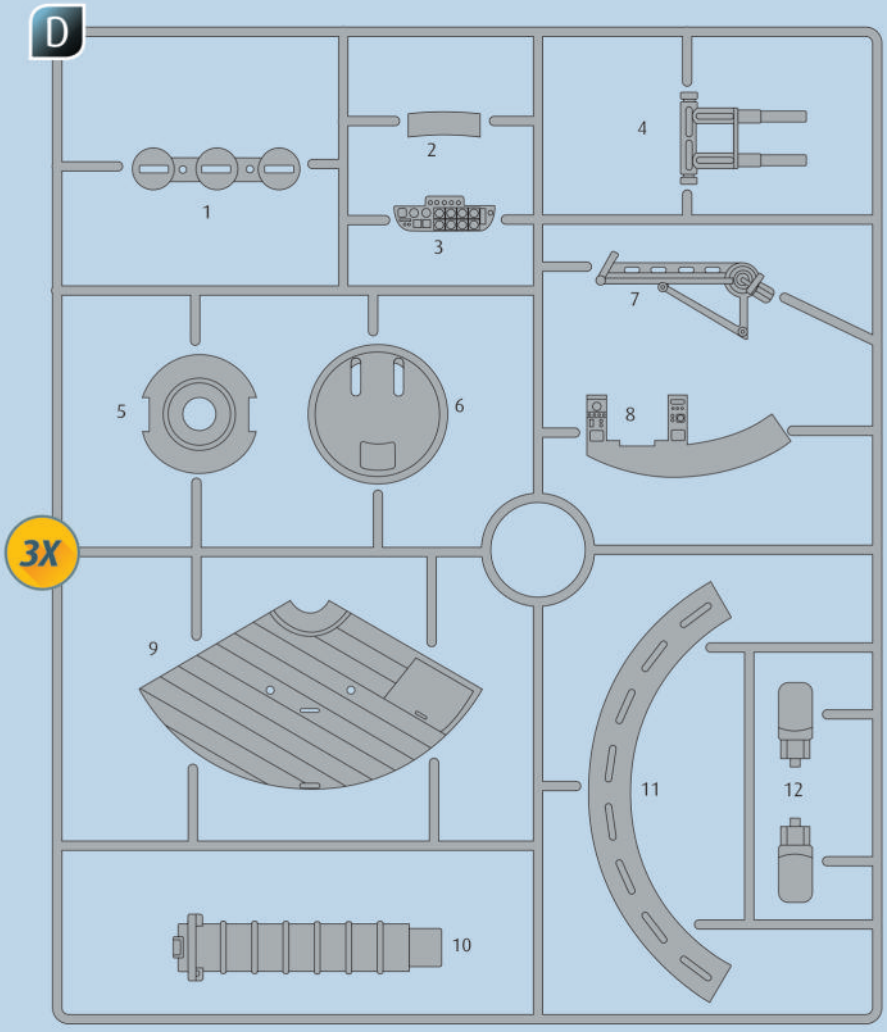
D
1
2
3
4
7
5
6
8
3X
9
11
12
10

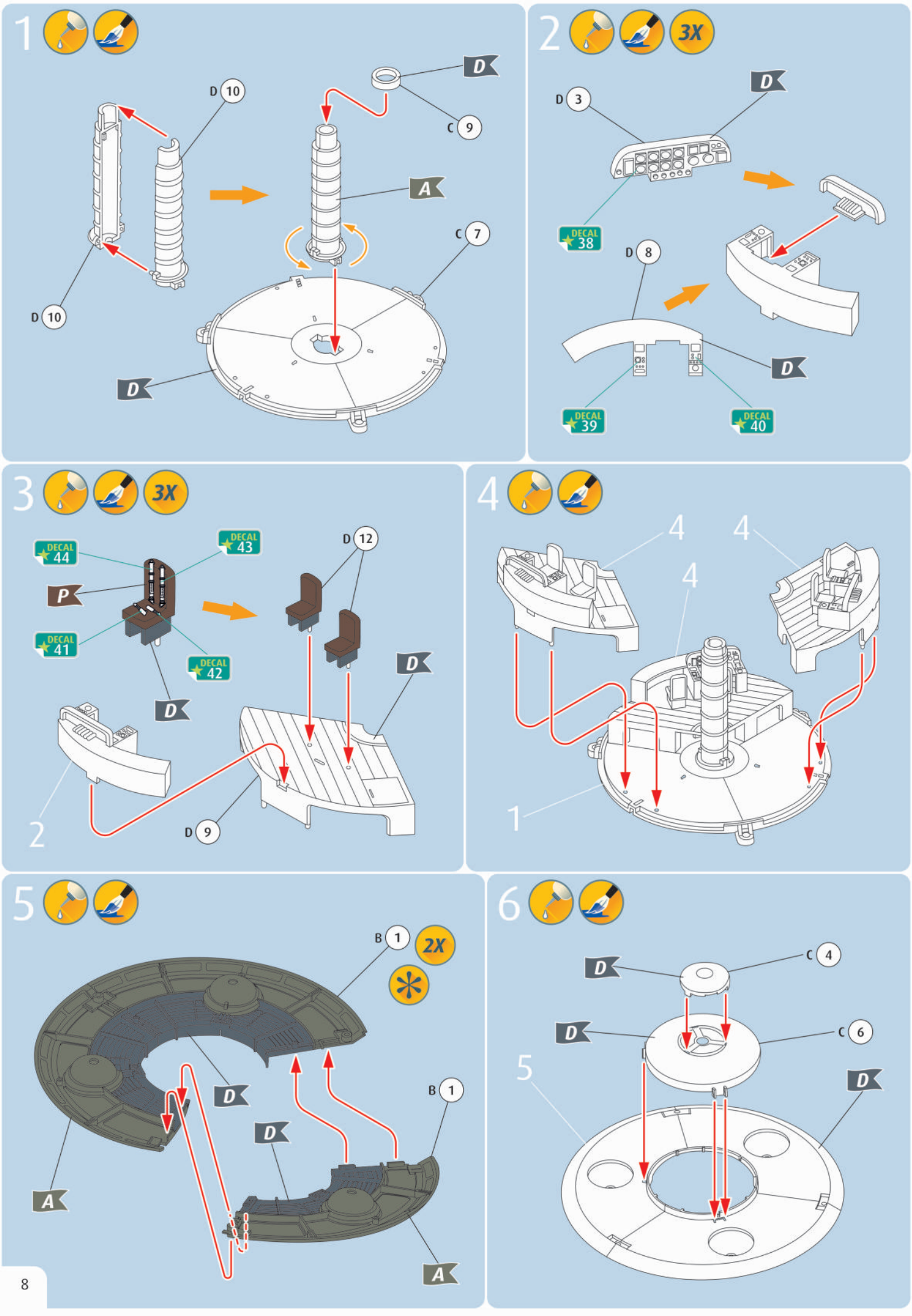
1
D 10
D
C 9
A
C 7
D 10
D
2
3X
D 3
D
DECAL 38
D 8
D
DECAL 39
DECAL 40
3
3X
DECAL 44
DECAL 43
D 12
P
DECAL 41
DECAL 42
D
D
2
D 9
4
4
4
4
1
5
B 1
2X
D
B 1
D
D
A
A
6
C 4
D
D
C 6
5
D

7

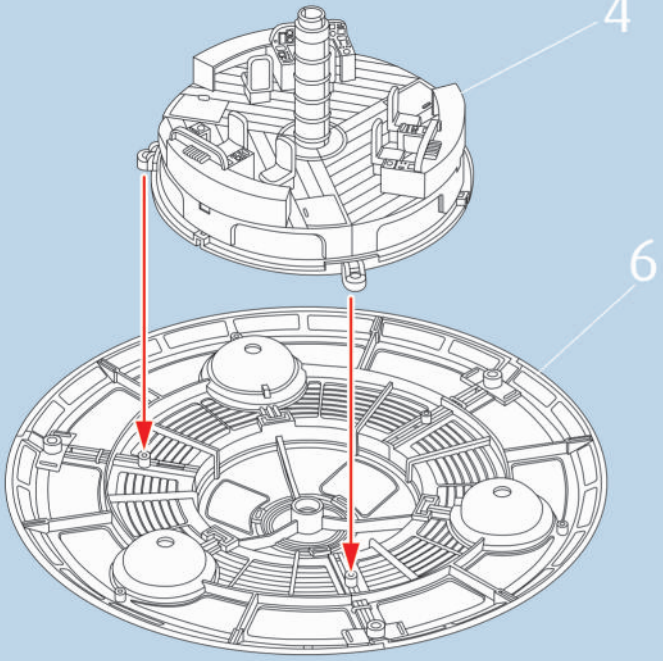

8 3X

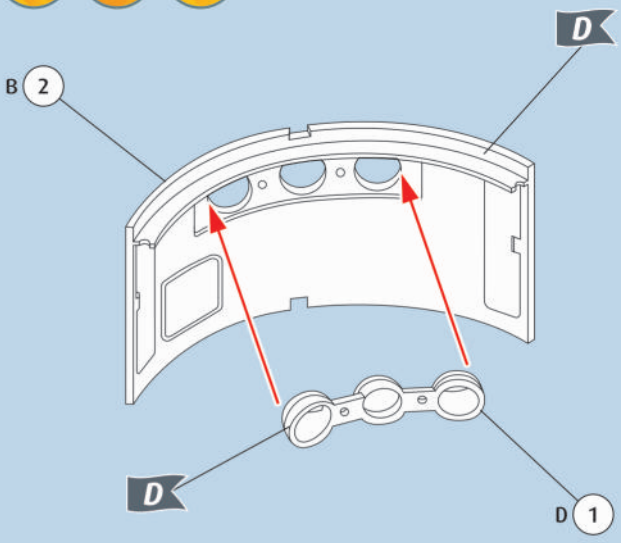

9

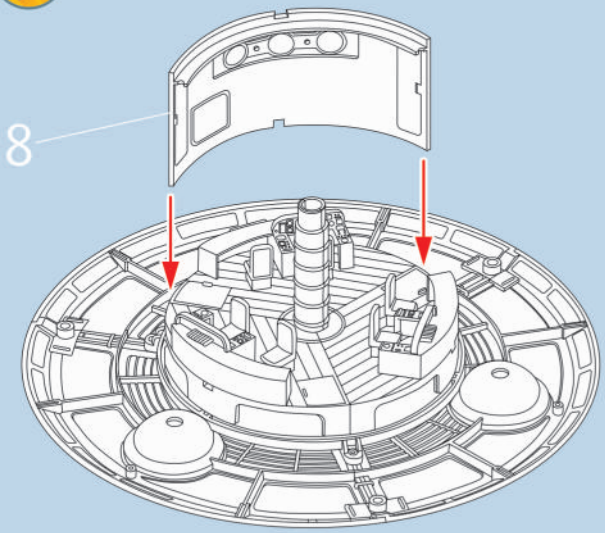

10

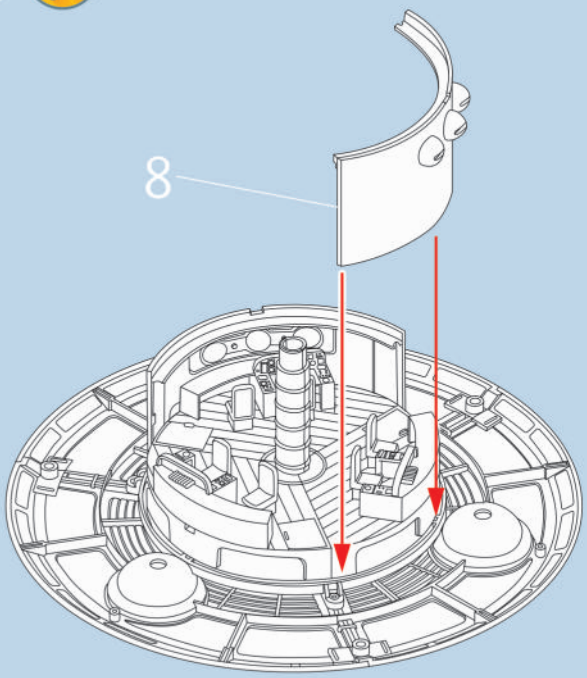

11

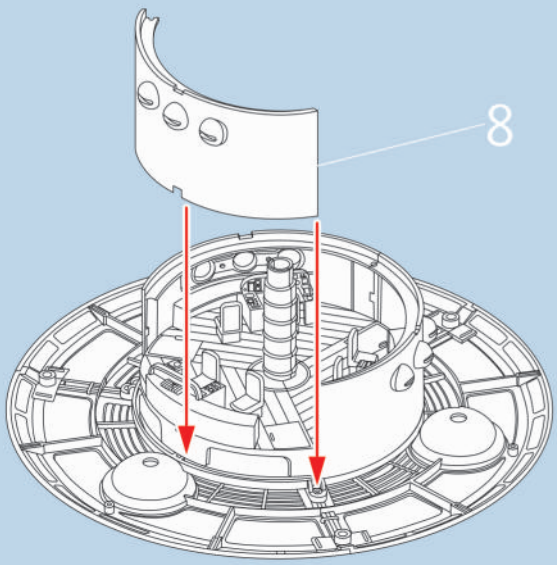

12

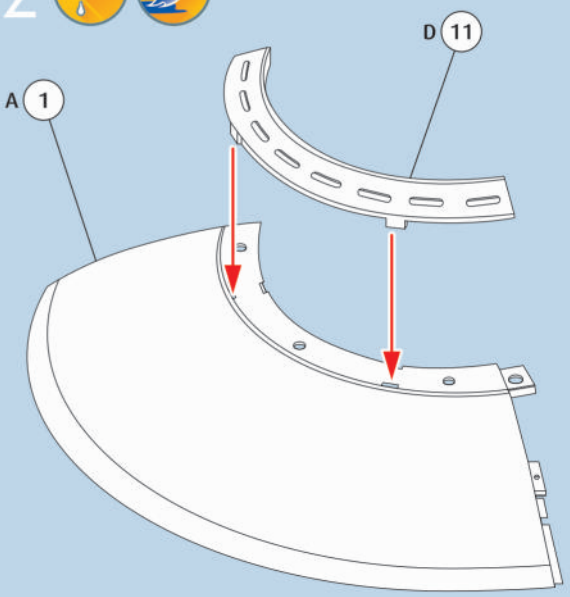

13

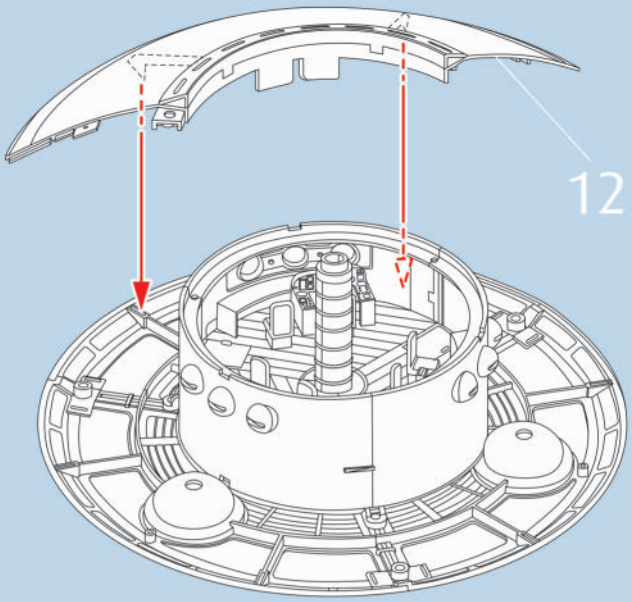

14

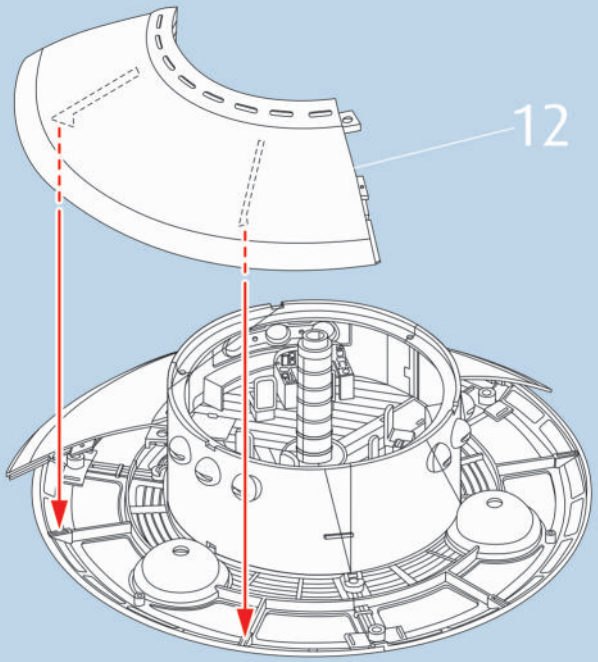

15

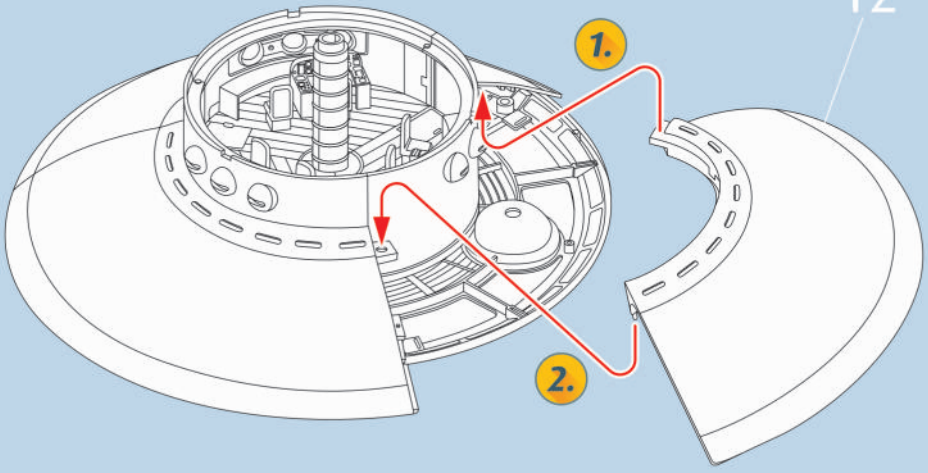

16

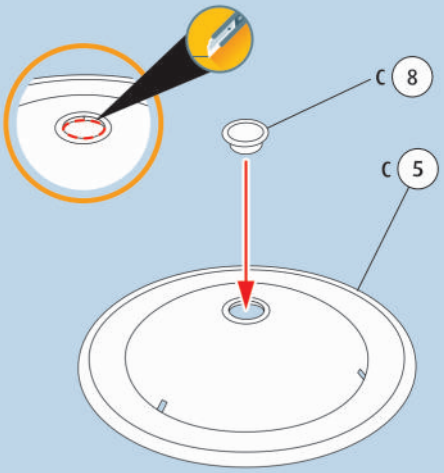

17

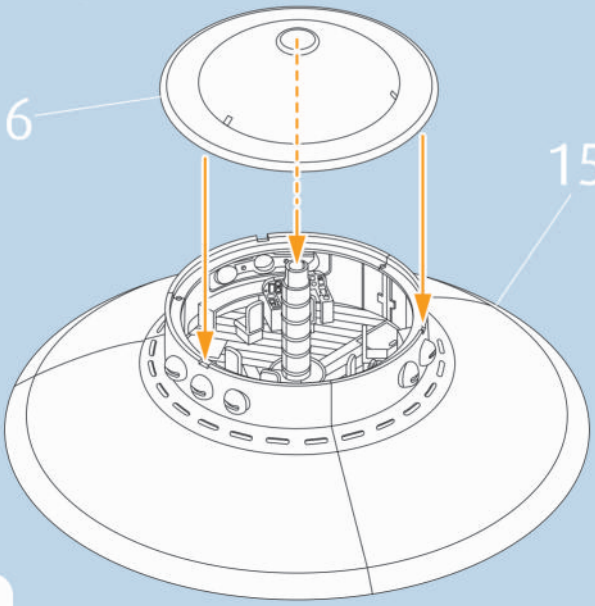

18

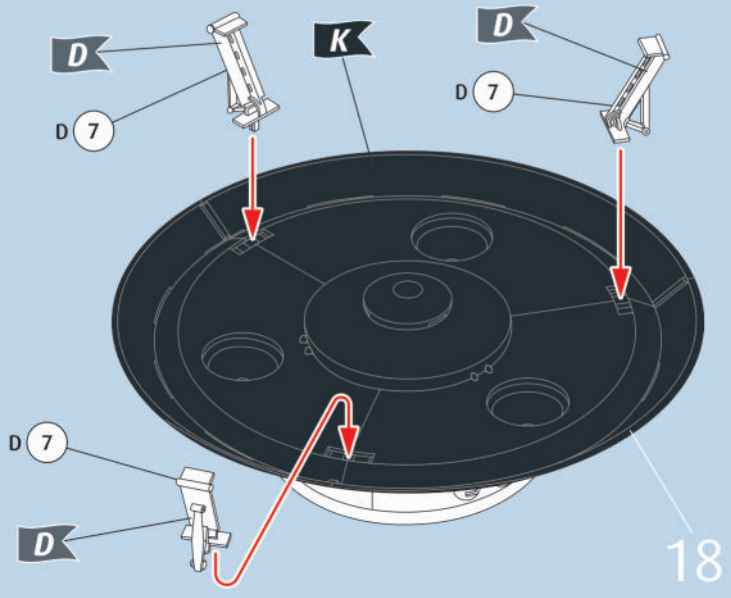

19

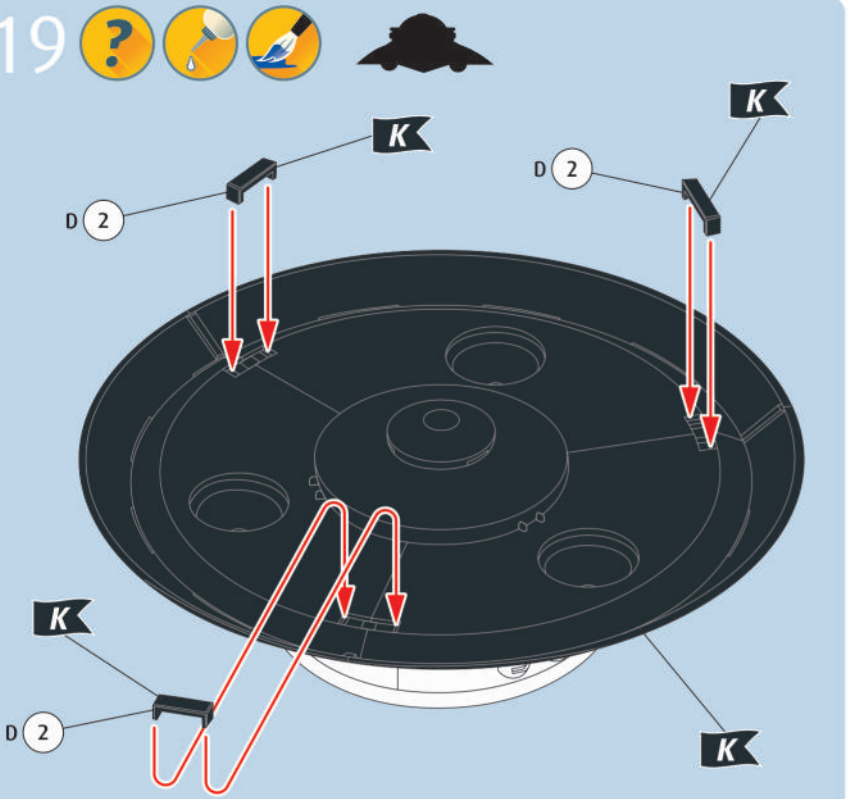

20

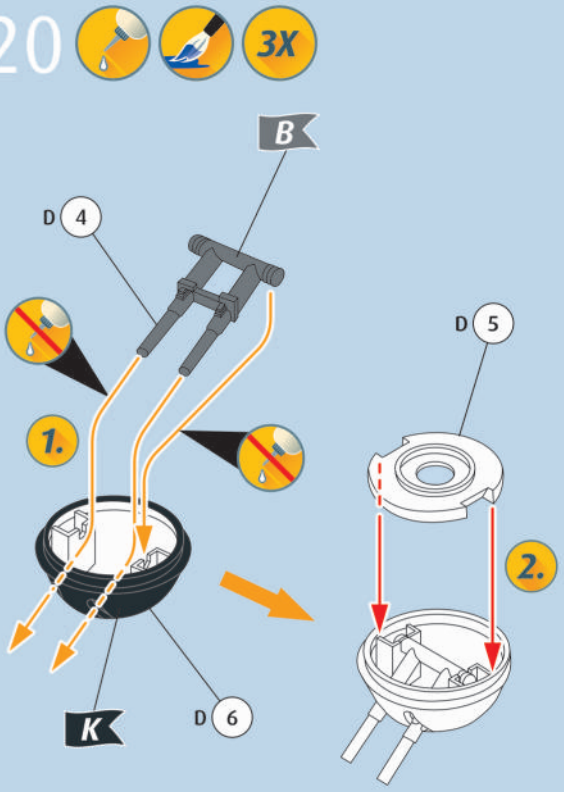

21

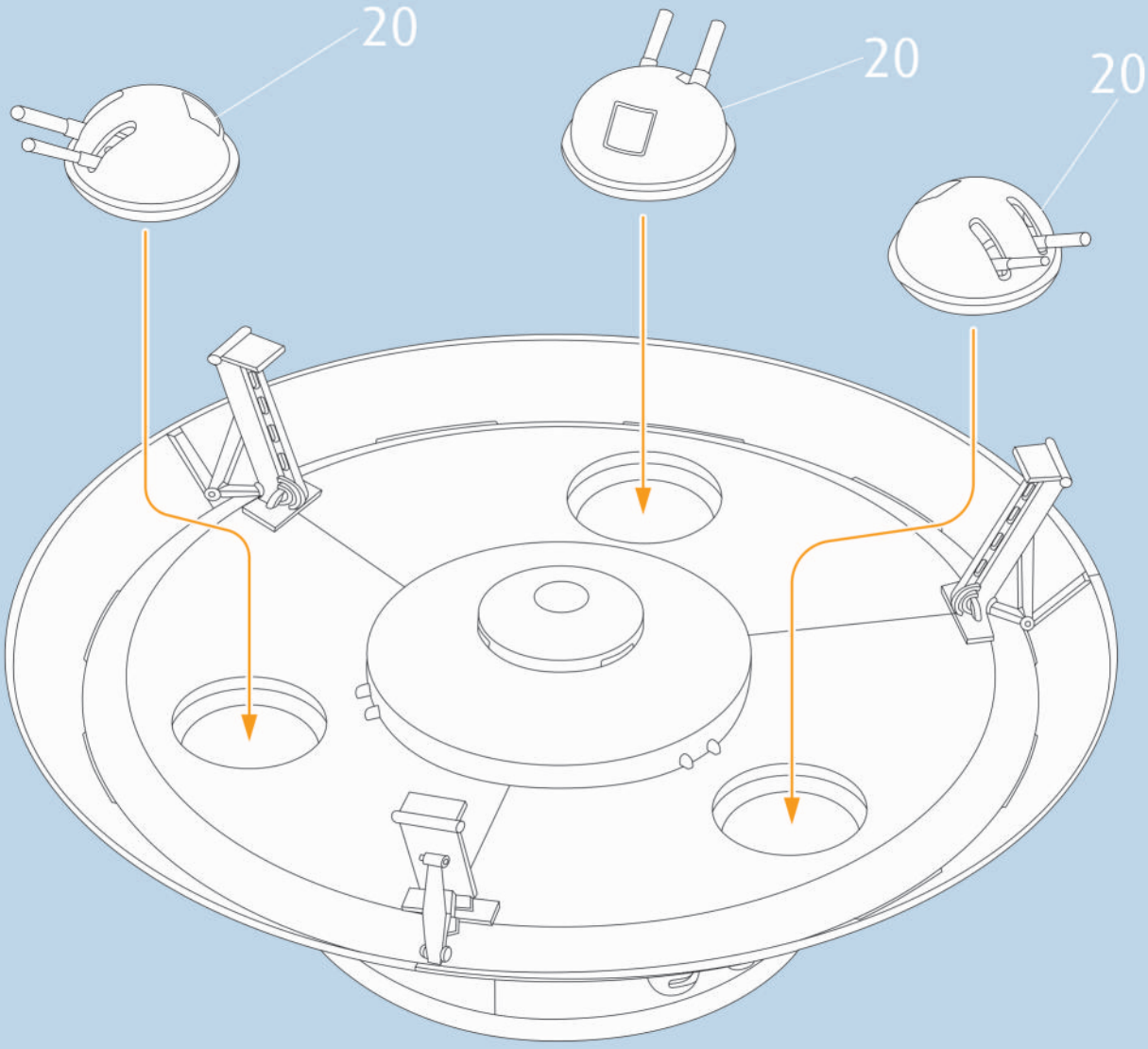

22

Haunebu „46" , Wk.Nr. D52203, 2.Flugscheibenstaffel/KG 6, Frankreich 1945

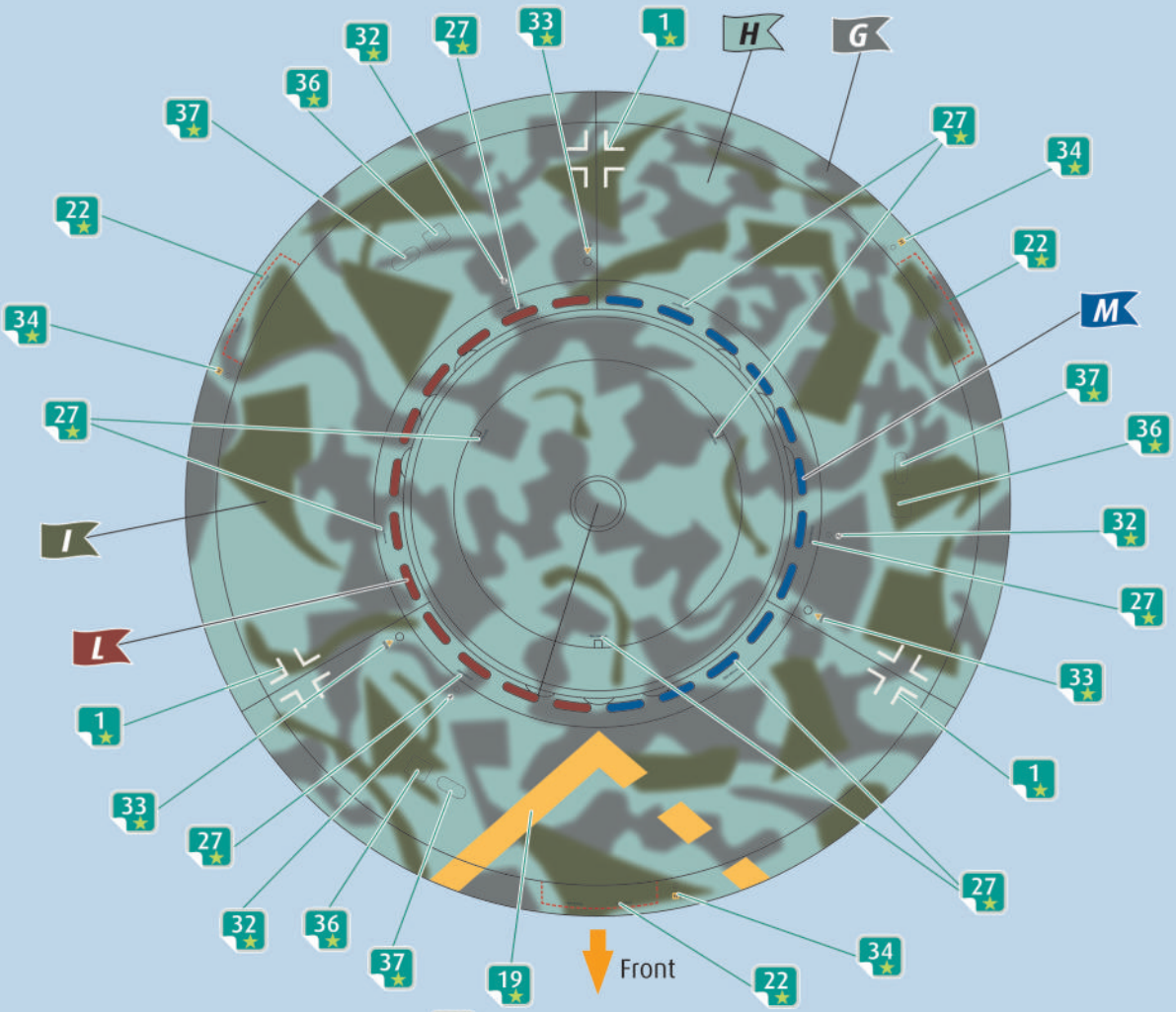

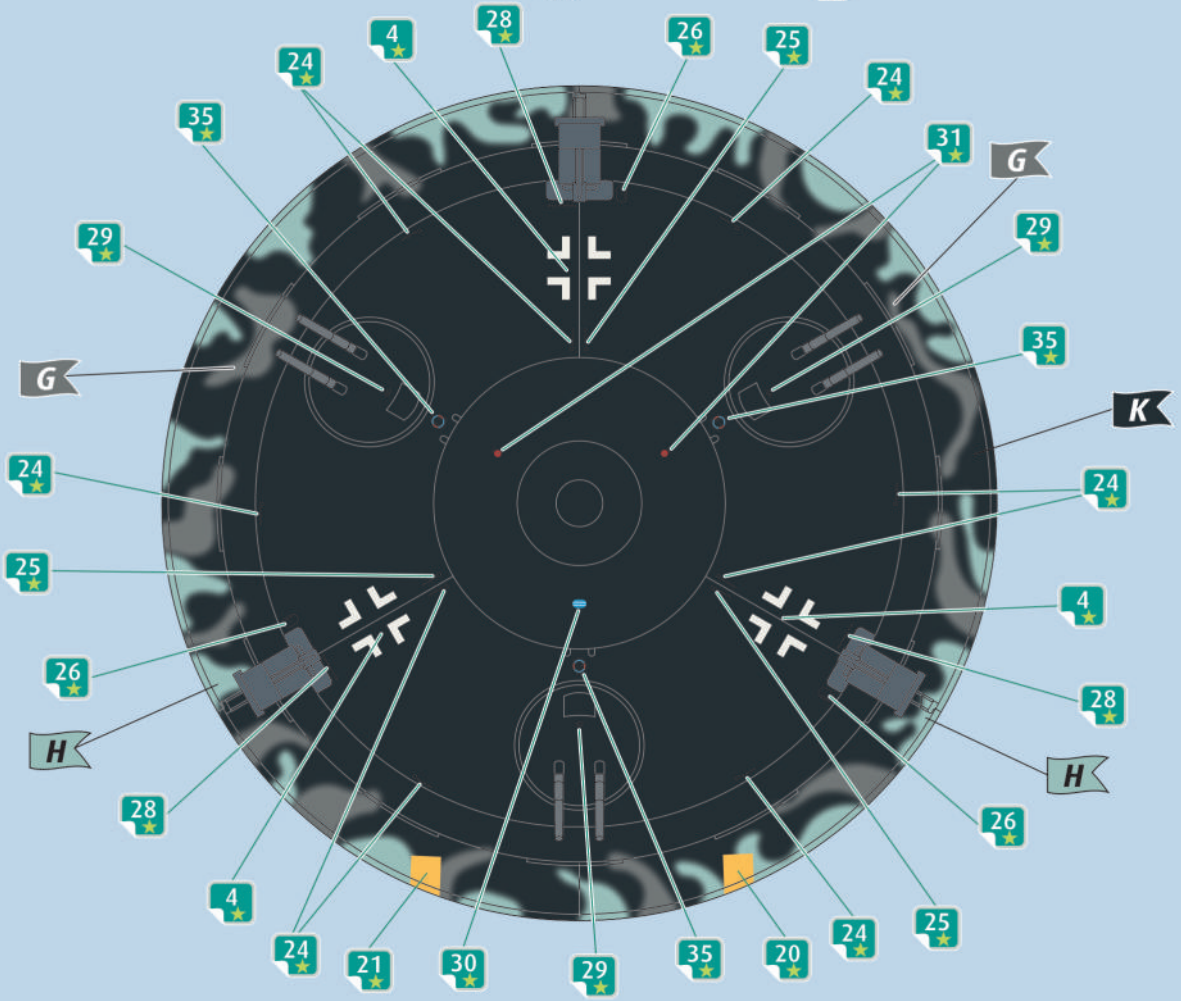

G
RLM 75

H
RLM 76

I
RLM 82

K

M

L

22a

Haunebu „46" , Wk.Nr. D52203, 2.Flugscheibenstaffel/KG 6,
Frankreich 1945

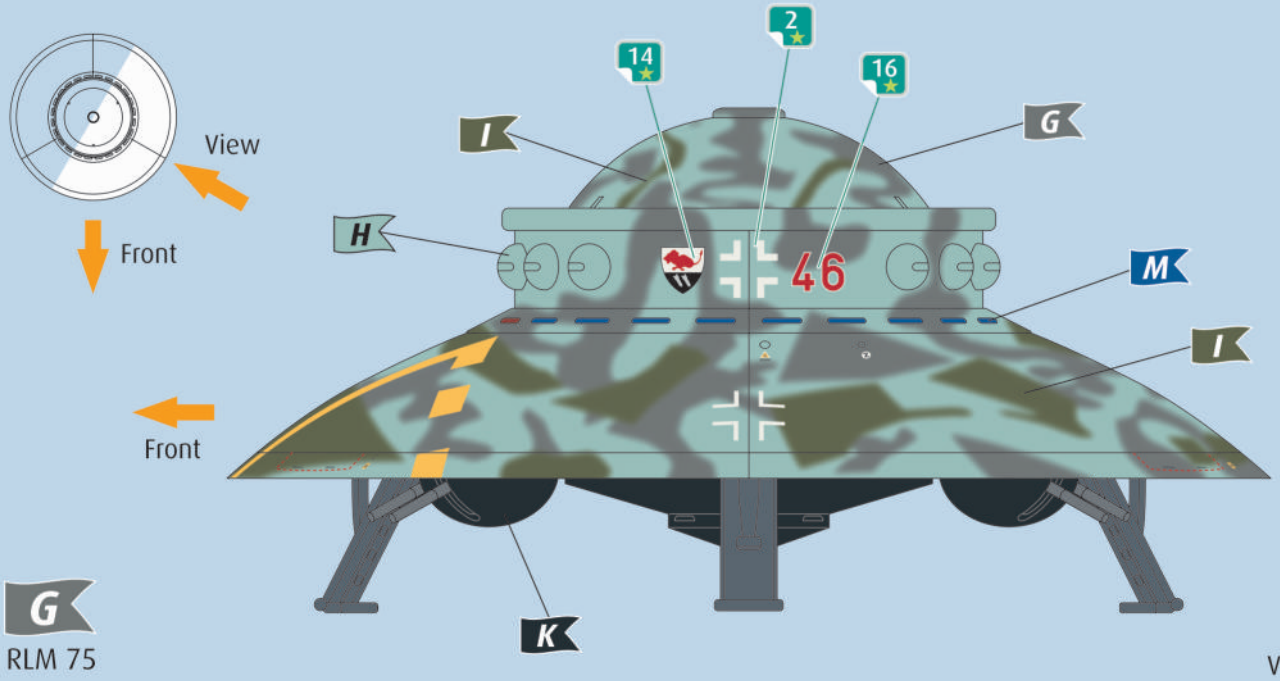

G
RLM 75

H
RLM 76

I
RLM 82

K

M

L

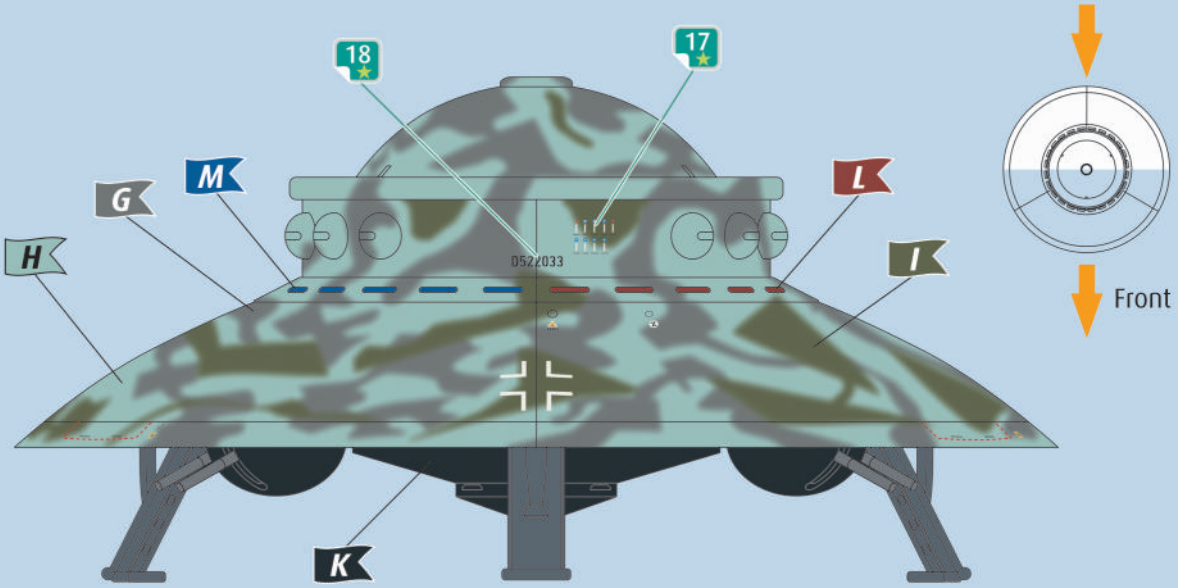

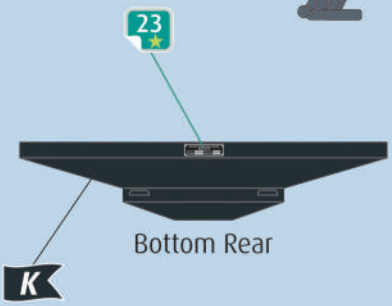

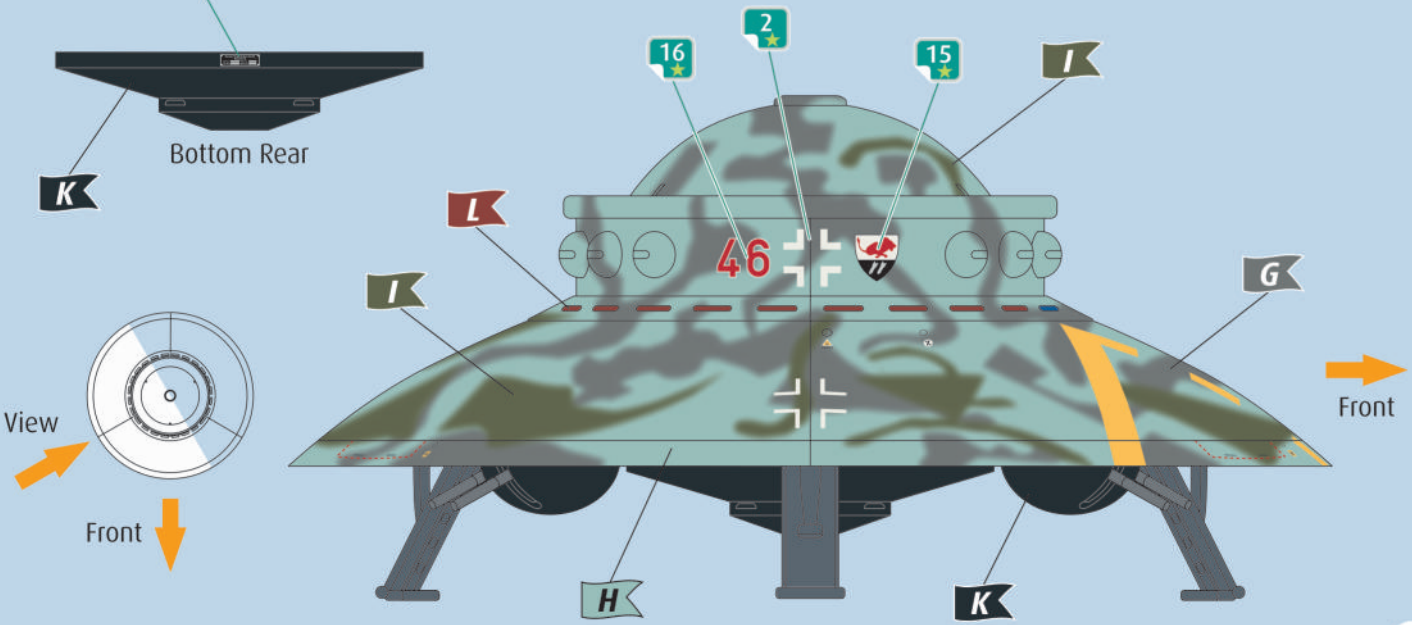

23

Haunebu 83+MH, Wk.Nr. 8910348, 1.Flugscheibenstaffel/KG 54, Zypern 1946

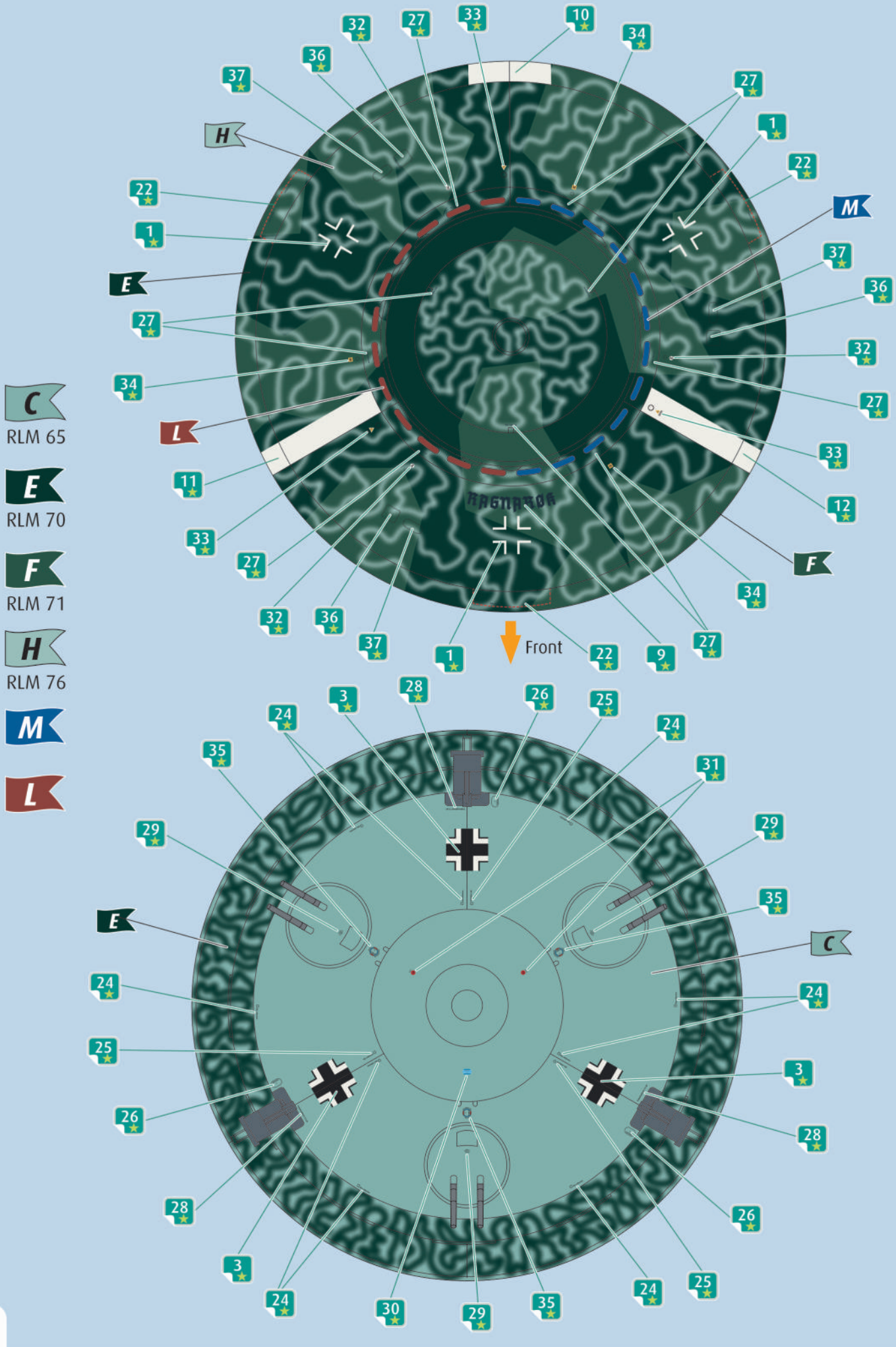

23a
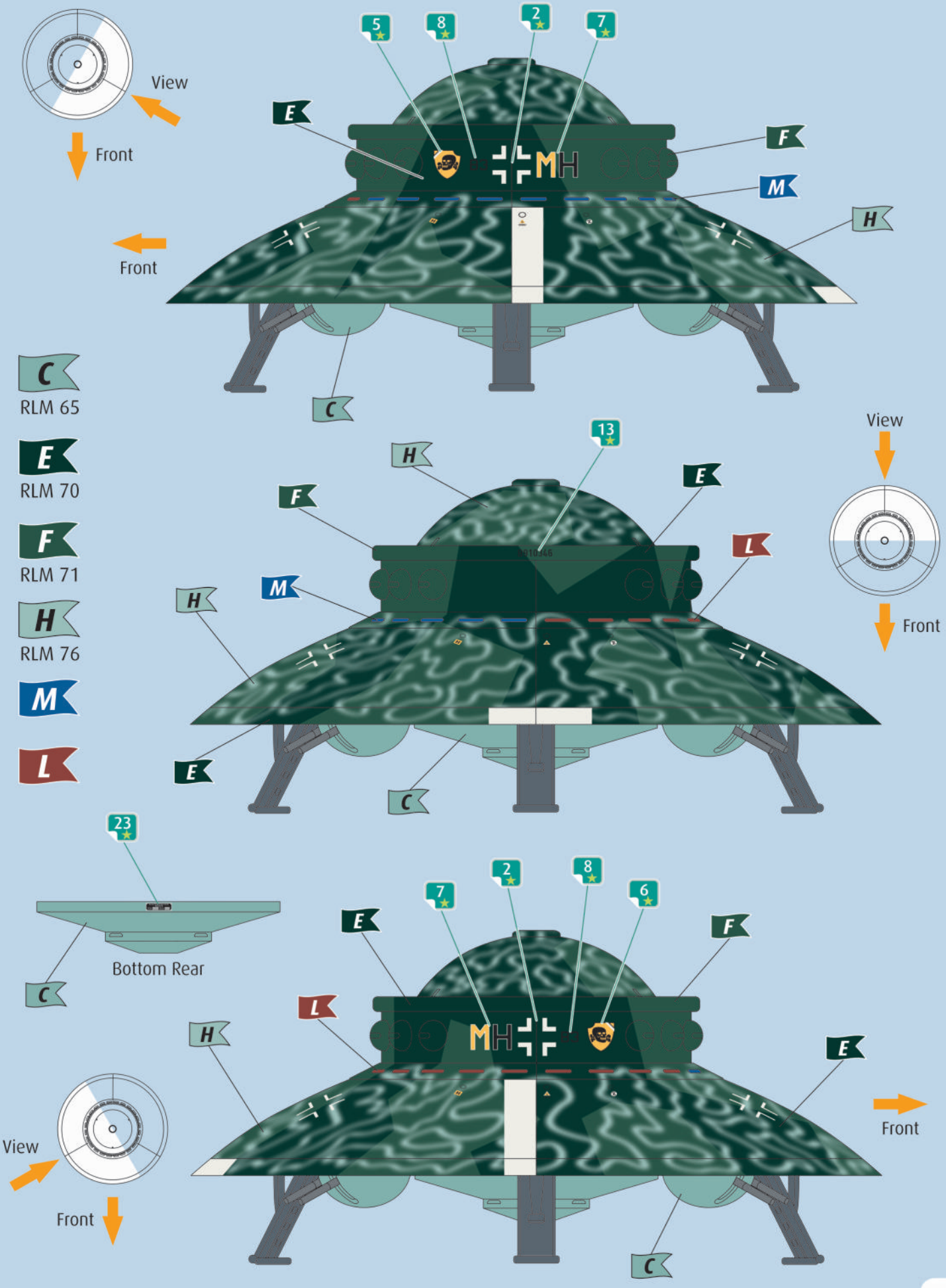
Haunebu 83+MH, Wk.Nr. 8910348, 1.Flugscheibenstaffel/KG 54, Zypern 1946